V0067250050011

Zusatzblatt, Additional sheet, feuille additionelle, Aanvullende blad

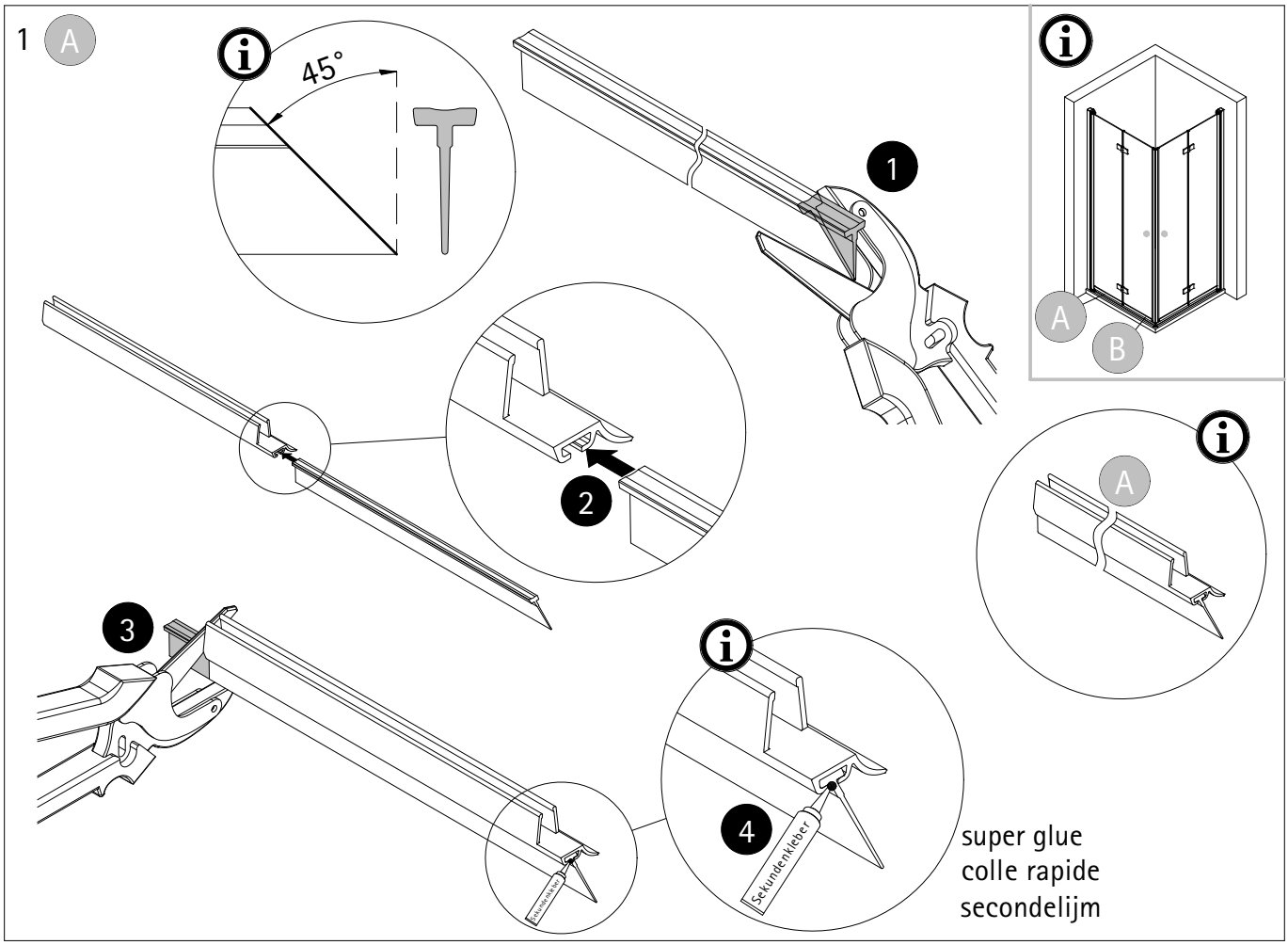

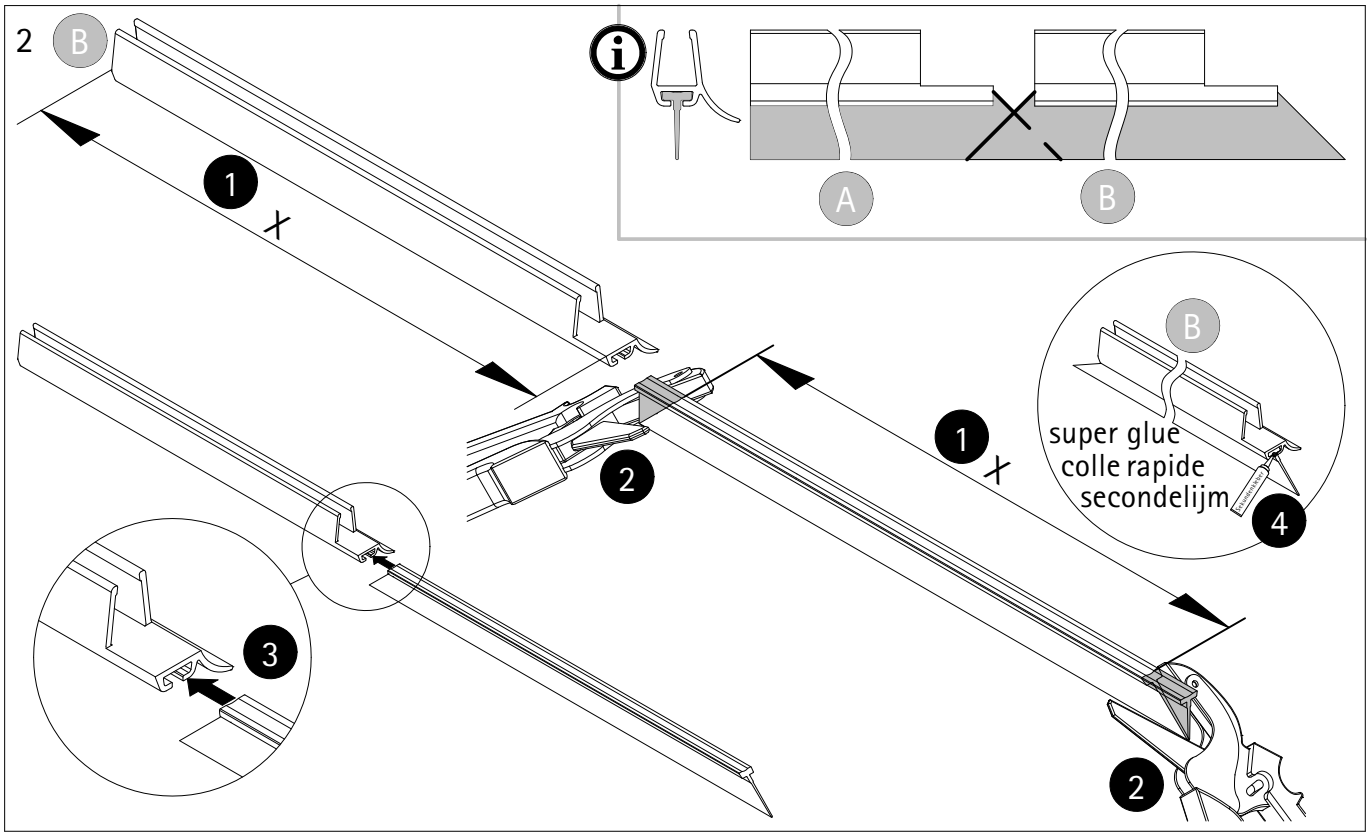

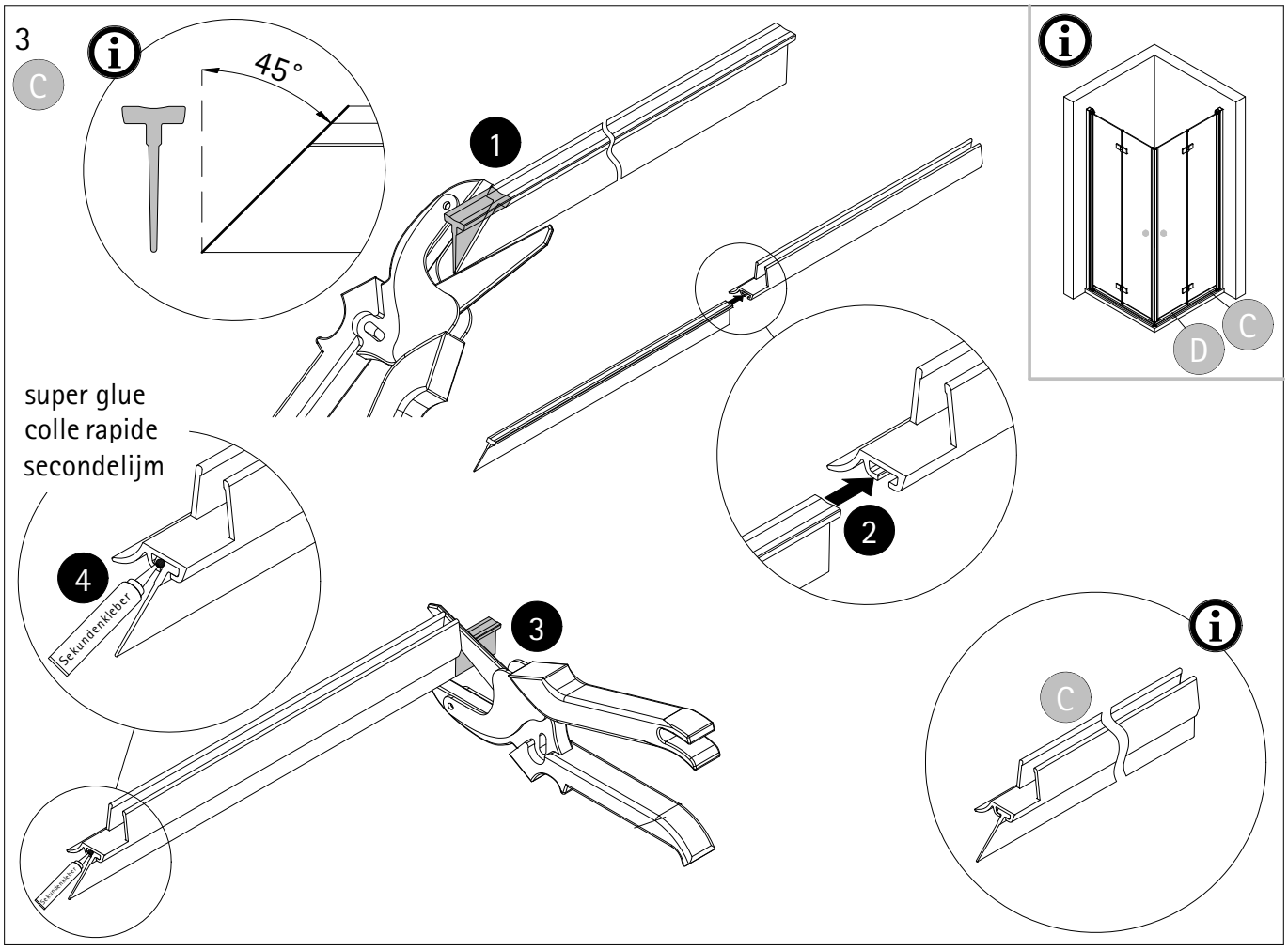
3
C
45°
1
2
3
4
Sekundenkleber
super glue
colle rapide
secondelijm
C
D
C

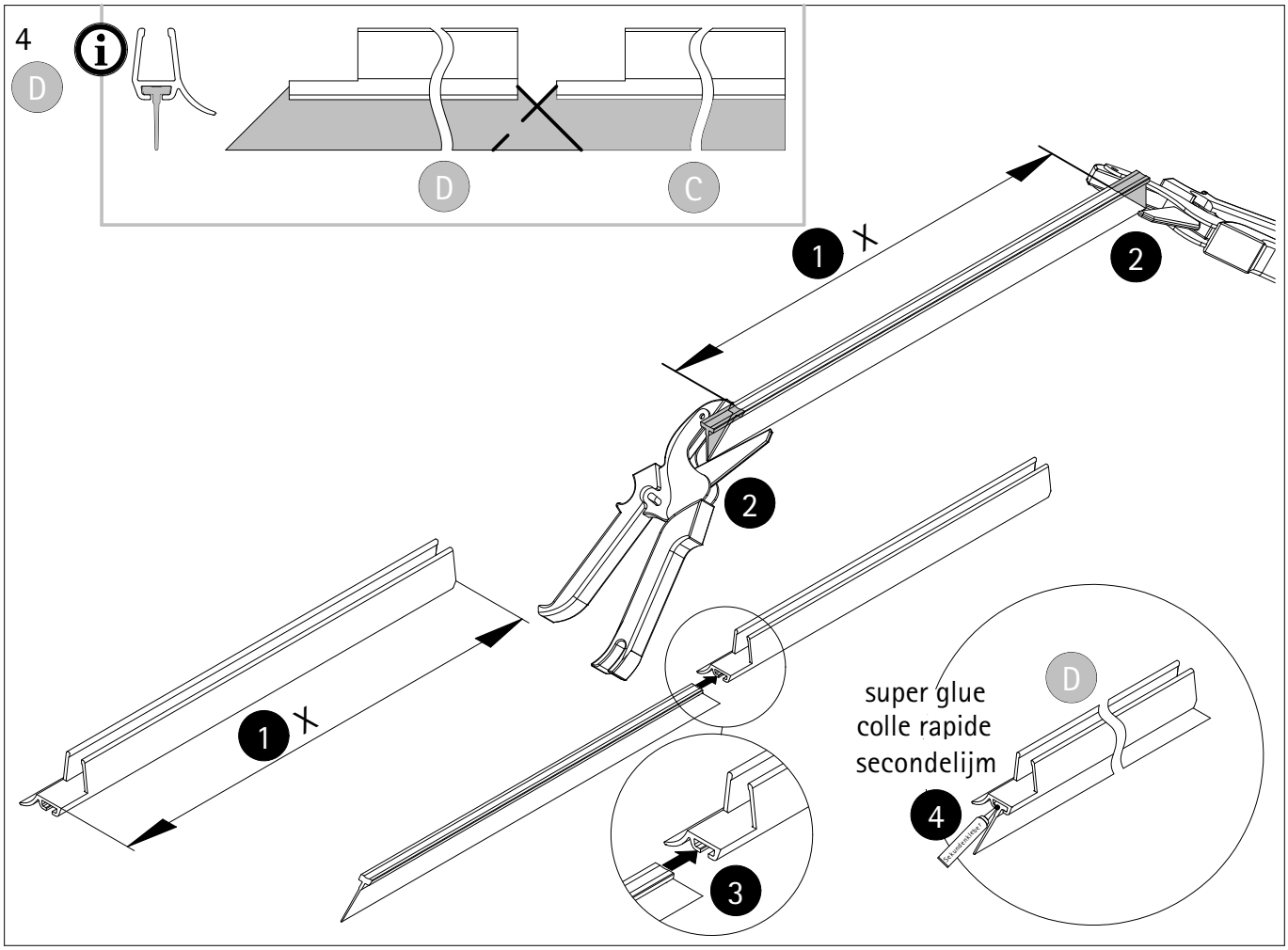
4
D
D
C
1 X
2
2
1 X
3
super glue
colle rapide
secondelijm
D
4